ODSTOJNIK WÓD POPŁUCZNYCH – RZUT I PRZEKROJE
1:50

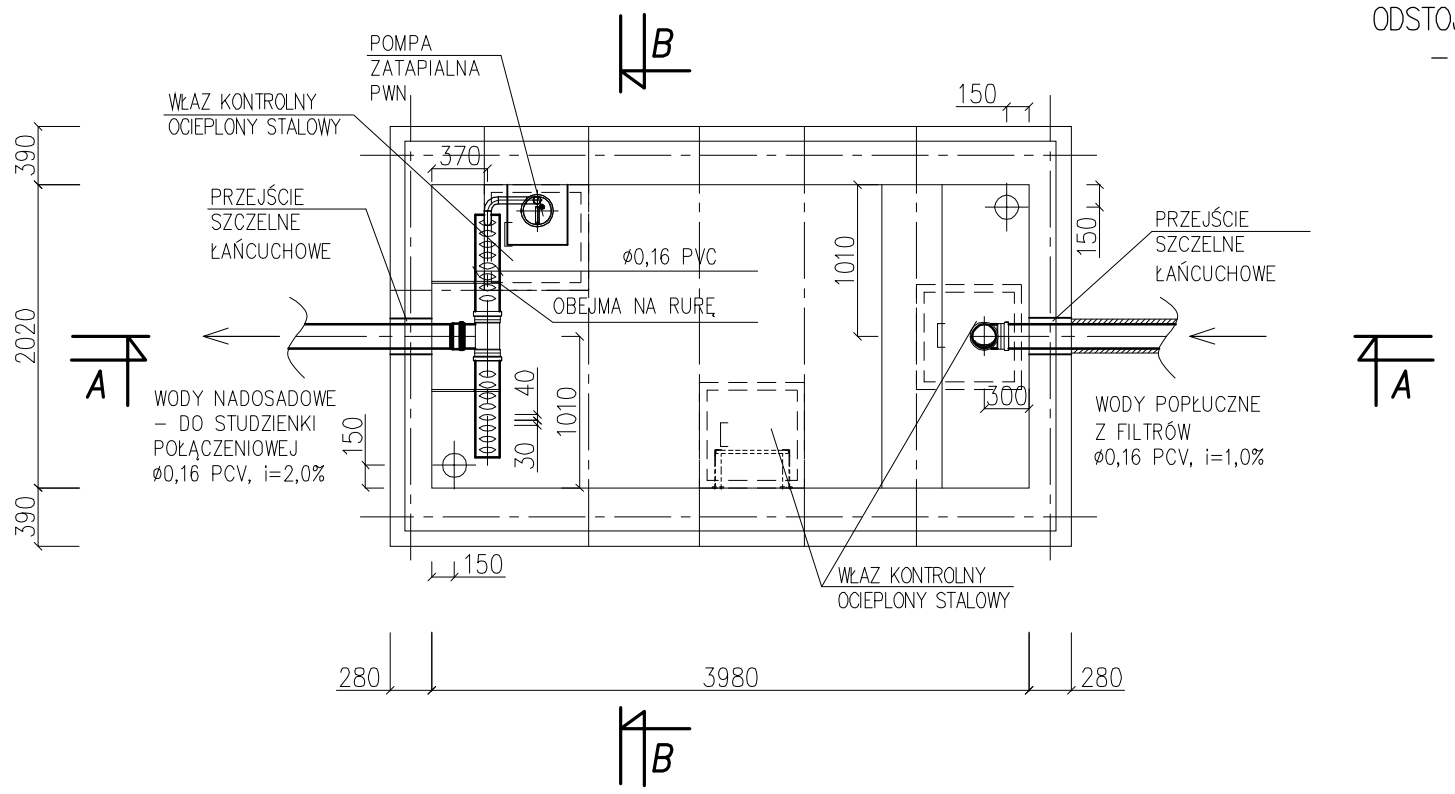

PRZEKRÓJ A–A
1:50

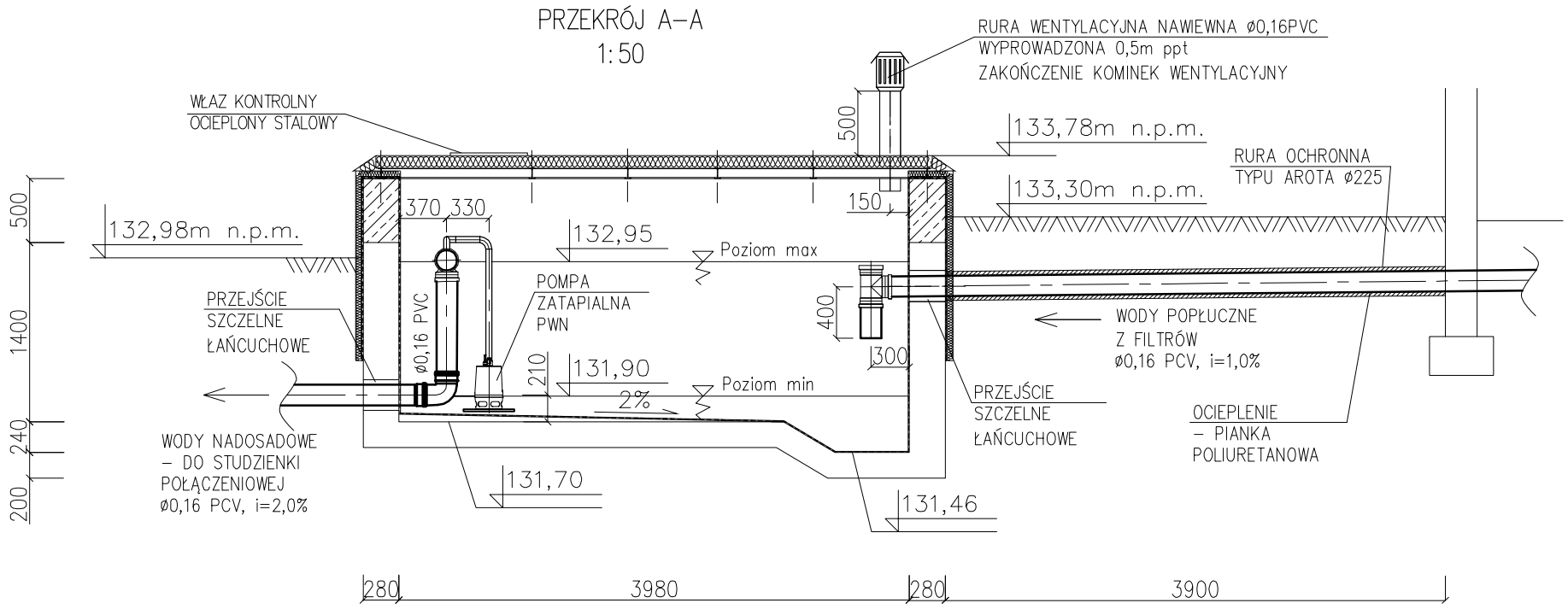

PRZEKRÓJ B–B
1:50

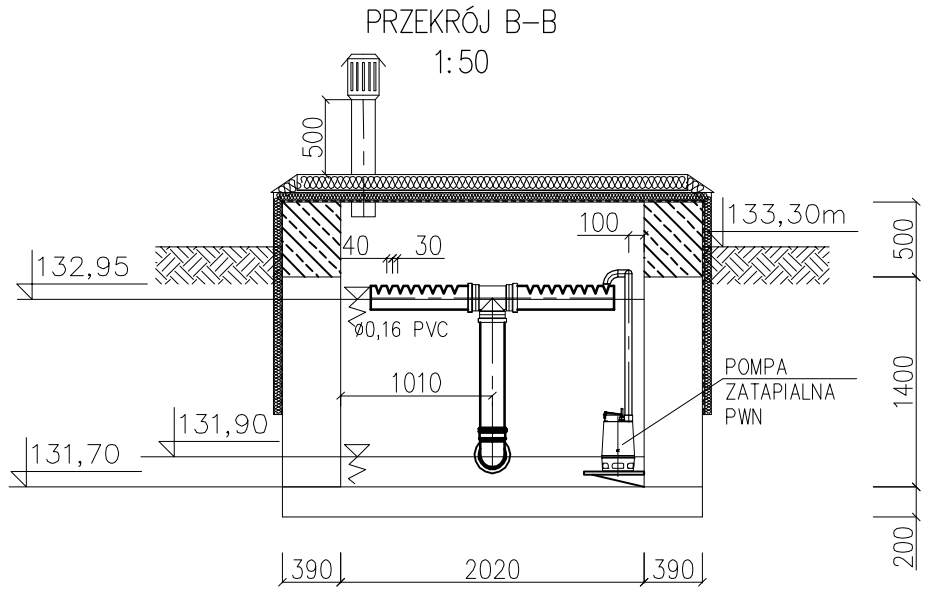

NBM Technologie	NBM Technologie Mroczka i Wspólnicy spółka jawna 42–200 Częstochowa ul. Bór 143/157 tel/fax: 34 365–75–81 e–mail: biuro@nbmtechnologie.pl			
ZADANIE: PRZEBUDOWA I ROZBUDOWA OBIEKTU STACJI UZDATNIANIA WODY WRAZ Z ZESPOŁEM URZĄDZEŃ INFRASTRUKTURY TECHNICZNEJ ORAZ BUDOWA KANAŁU WÓD NADOSADOWYCH NA TERENIE POŁOŻONYM W MIEJSCOWOŚCI CHLEWO – CZĘŚĆ TECHNOLOGICZNO–SANITARNA				
OBIEKT: STACJA UZDATNIANIA WODY W MIEJSCOWOŚCI CHLEWO				STADIUM DOKUMENTACJI: PW – PROJEKT WYKONAWCZY
INWESTOR: GMINA GOSZCZANÓW UL. KALISKA 19, 98–215 GOSZCZANÓW				SKALA
NAZWA RYSUNKU: ODSTOJNIK WÓD POPŁUCZNYCH – RZUT I PRZEKROJE				1:50
PROJEKTOWAŁ:	NR UPRAWNIEŃ	PODPIS	DATA	NR RYSUNKU
mgr inż. Tomasz Tarapacz	SLK/3144/PWOS/10		01.2011	T–14
OPRACOWAŁ: mgr inż. Izabela Ściubidło			01.2011	
SPRAWDZIŁ: mgr inż. Teresa Syc–Wójcik	SLK/1030/PWOS/05		01.2011	